Data sheet

Commercial Art.No.: 0D.204.2255.0

end plate APWTPN 4 D2/2



Commercial Art.No.	0D.204.2255.0
EAN	4049088707445
Order Unit	100

Technical data

general

color	grey
type of end plate	yes
thickness	2 mm
inflammability class of insulation material acc. with UL94	V0
length	80.4 mm

classification

ETIM 9.0	EC000886

product compliance

REACH-SVHC conformity status	compliant

© Alle Rechte vorbehalten
© All rights reserved
Vertraulichkeitsklasse:
Confidentiality Class:
Vertraulich
Confidential

These dimensions will be especially checked at delivery
Only inspection dimensions
With /E marked dimensions are only valid for internal use

Diese Maße werden bei Abnahme besonders geprüft
Ausschließlich Prüfmaße
Mit /E gekennzeichnete Maße sind nur für interne Zwecke gültig

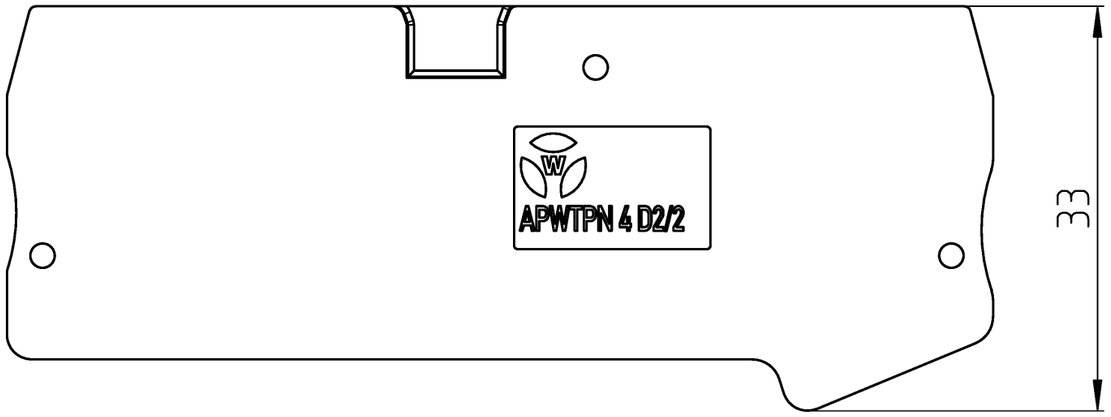

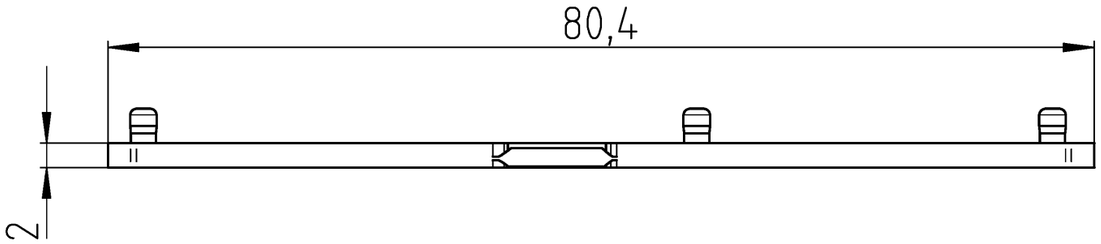

1:1

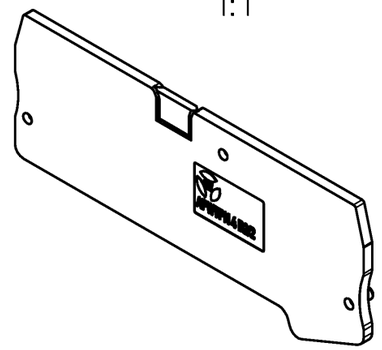

Weitere Daten siehe KATALOG oder eKatalog
additional data see CATALOG or eCATALOG

www.wieland-electric.com
eshop.wieland-electric.com

Tolerierung Size ISO 14405 Ⓔ / Tolerance system Size ISO 14405 Ⓔ.
(This ISO-standard describes the envolope principle. According to the envolope principle the deviations of form and parallelism are limited by the size tolerances).

ja/yes ☒ Stoffverbots- und Deklarationsliste nach WN 5020.010 ist einzuhalten.
Conformity with Wieland document WN 5020.010 e (list of prohibited / declarable hazardous substances) to be declared!

Freitoleranz nach
General tolerance

CAD - Zeichnung, keine manuellen Änderungen
CAD - drawing, no manual modifications allowed

1. Verwendung:
First Use:

Blatt: 1 von 1
Sheet: 1 of 1

Index	Datum / Blatt / Date / Sheet	Änderung / Revision
/	/	
/	/	
/	/	
/	/	
/	/	
/	/	
/	/	

Werkstoff / Material

	Tag/Date	Name
gezeichnet / drawn	10.02.2025	Hollet

Maßstab / Scale: 2:1

Elektronische Freigabe
Electronic Release

Zeichnung Nr. / Drawing No.: T 0D.204.2255.0 13K

Index:

Maße in mm / Dimensions are in mm

Vol. mm³ Ofl./Srf. mm²

Ersatz für / Replacement for:

wieland

Type:

Benennung/Title:

ABSCHLUSSPLATTE
end plate

Bestell-Nr. /order no.	Typ /type	Farbe /colour
0D.204.2255.0	APWTPN 4 D2/2	grau / grey
0D.204.2255.7	APWTPN 4 D2/2 GN	grün / green